# Selbstaufladender, kinetischer Schalter QR-03 (Licht- oder Serienschalter)

# Betriebsanleitung

**Schalter**

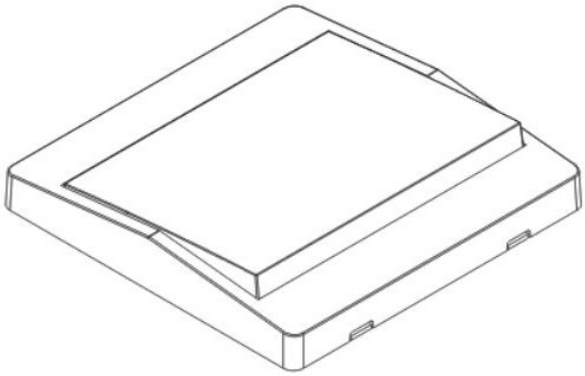

**Empfänger**

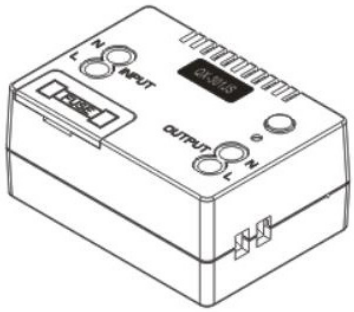


Der selbst-generierende, kinetische Schalter ist:
- ohne Verkabelung
- ohne Batterie
- feuchtraum-geeignet
- verursacht kein Stromschlag
- einfach zu nutzen
- einfacher Lichtschalter / Wechselschalter oder Serienschalter
- ein Schalter zur gegenseitigen Steuerung von kabellosen Empfängern / smarten Schaltern um elektrische Geräte fernzusteuern.

Der kinetische Schalter verwendet eine innovative Technik um die Energie des Betätigen des Schalters einzufangen und somit den Bedarf für eine Batterie zu beseitigen.
Dies macht den Schalter besonders umweltfreundlich.

Luxus Time®

## QR-03 Schalter Spezifikationen:

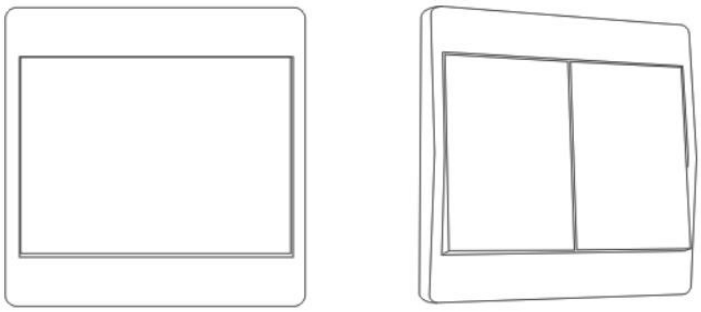

| | |
|---|---|
| Art der Schaltung | Wipp-Schalter |
| Kommunikations-Art | FSK/ASK |
| Frequenz | 433 MHz |
| Anzahl der Wippen | 1 bis 2 |
| Farbe | Weiß |
| Lebensdauer | > 200 000 Mal |
| Produktabmessungen | 86 x 86 x 15 mm |
| Gewicht | 50 - 70 gr |
| Reichweite | 200 m (draußen), 50 m (drinnen) |
| Leit-Maßstab | Art der Schaltung |
| Art der Schaltung | NE 61058-1 : 2002+A2 : 2008 ; GB14536.1-2008 |

## QR-03 Empfänger Spezifikationen:

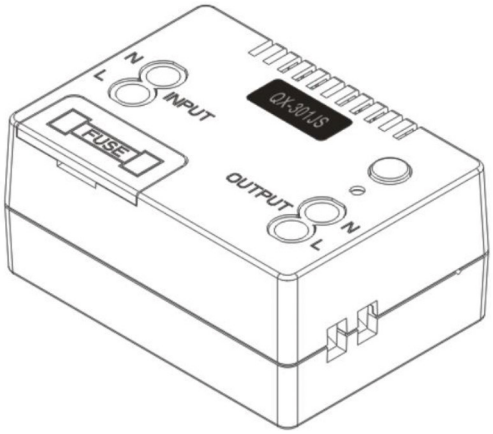


| | |
|---|---|
| Betriebsspannung | AC 110-230V 50-60Hz |
| Nennstrom | AC 10A |
| Ruhestrom | < 0,15 Watt |
| Anzahl der Wippen | 1 bis 2 |
| Frequenz | 433 MHz |
| Belegbarkeit | bis zu 5 Schalter können angelernt werden |
| Produktabmessungen | 86 x 86 x 15 mm |
| Farbe | Schwarz/Weiß |
| Verkabelung | Schraubbar |
| Produktgröße | 60 x 43 x 27,5 mm |
| Gewicht | 65 g |
| Kontroll-Komponenten-Typ | Elektronisches Relais |
| Leit-Maßstab | NE 61058-1 : 2002+A2 : 2008 ; GB14536.1-2008 |

Hinweis: Die Übertragungsgrenzen sind abhängig von den Gegebenheiten vor Ort und können von den Maximal-Werten abweichen.

**Installations-Hinweis:**
<-> Empfänger: Kann so platziert werden, wie Sie es benötigen. Probieren Sie es in Ihrer bevorzugten Position aus und befestigen es erst später. Dies schränkt die Funktion nicht ein.
Sie können den Schalter folgendermaßen befestigen:
(Methode 1)
Klebepads, wie im Bild zu sehen befestigen Sie die Unterseite des Empfängers mit dem Klebepad an der gewünschten Stelle.

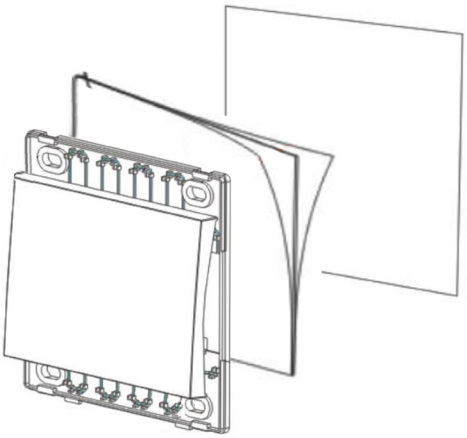

(Methode 2)
Zum Verschrauben, wie im Bild zu sehen öffnen Sie den Schalter mit einem flachen Schraubenzieher und positionieren das Unterteil an der gewünschten Stelle.
Schrauben Sie dann den Schalter mit den Schrauben in der Wand fest.

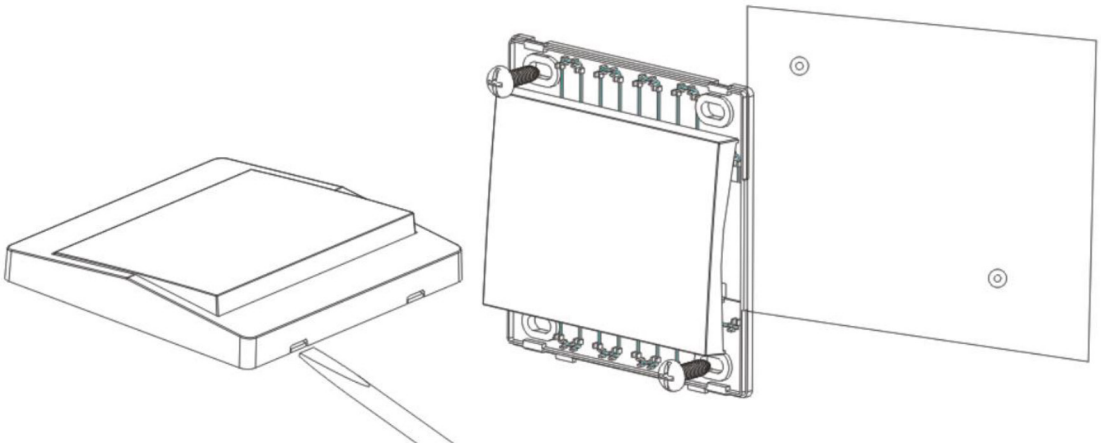

**Sonder-Hinweis:** Bitte nicht in der Nähe von Metall-Objekten (Türen oder Fenstern) anbringen, da diese die Reichweite einschränken können. Bitte probieren den Schalter aus, bevor Sie diesen an der gewünschten Stelle befestigen.

**Empfänger:** Wie im Bild zur Verkabelung zu sehen, sollte vor Installation der Strom ausgeschaltet werden. Die Installation bzw. Verkabelung darf nur von einem Elektriker ausgeführt werden.

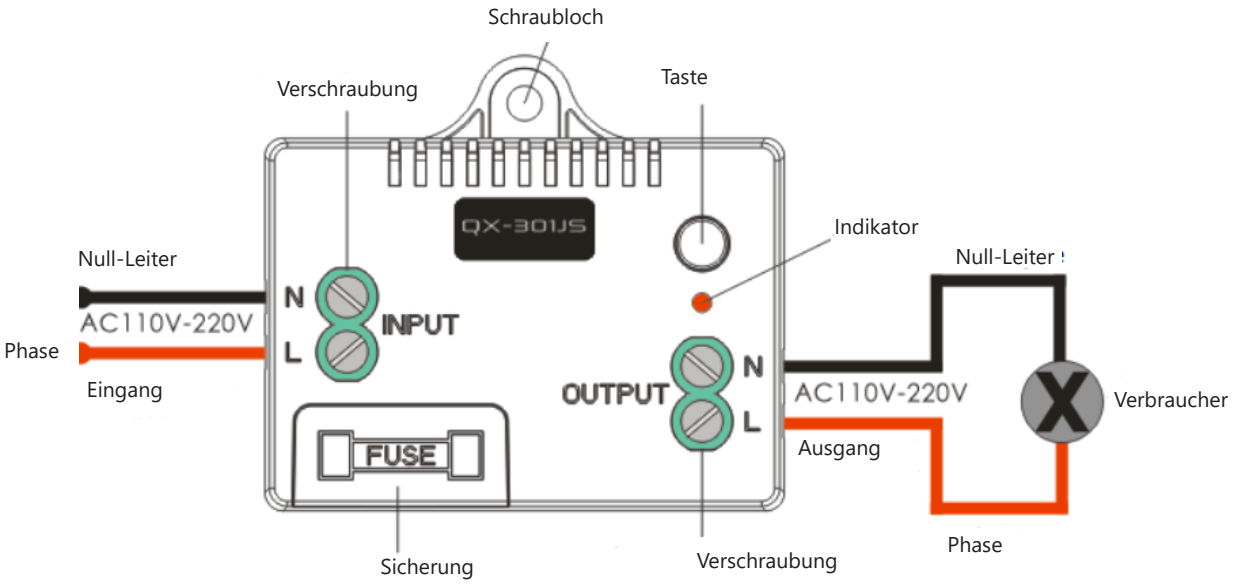


**Installation und Befestigungsmethode:** Wie im Bild zu sehen, kann der Empfänger mit einem Klebepad oder einer Schraube befestigt werden.

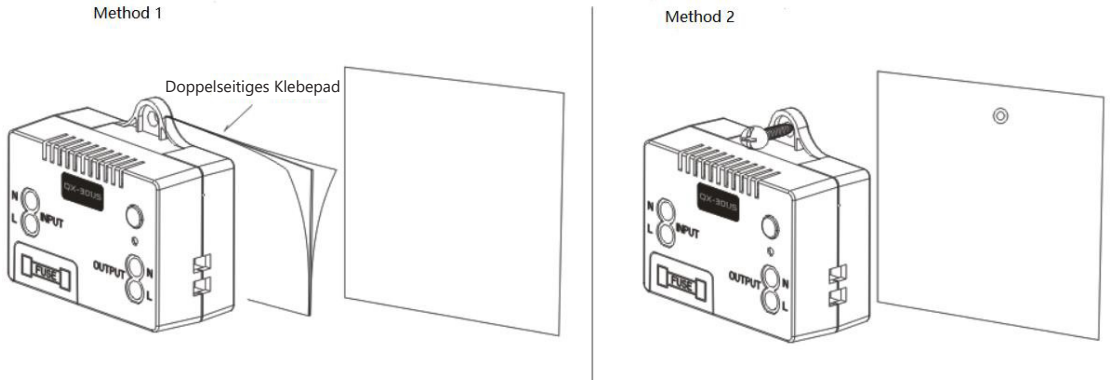


**Hinweis:** Sollte nicht in der Nähe eines Metall-Objekts oder nah am Boden installiert werden, da dies die Reichweite einschränken kann.

**Anleitung:**
Synchronisation: Wenn der **QR-03** Empfänger eingeschaltet ist, ist das Indikatorlicht immer an. Er ist dann im Synchronisations-Modus (wenn noch kein Schalter angelernt wurde).
Wenn Sie die Taste zweimal drücken, wird der
Indikator aufleuchten und die Synchronisation war erfolgreich.
Es können bis zu 5 Schalter angelernt werden.
Wenn der Empfänger mit 5 Schaltern verbunden wurde und ein neuer Schalter hinzugefügt werden soll, wird der erste Schalter gelöscht bzw. überschrieben

**Bild 1:**Halten Sie die Taste am Empfänger für 3 Sekunden gedrückt, nachdem Sie diesen eingeschaltet haben.
**Bild 2:** Der Indikator leuchtet dauerhaft.
**Bild 3:** Drücken Sie den Schalter einmal. Der Indikator wird einmal aufleuchten. Die Synchronisation war erfolgreich.

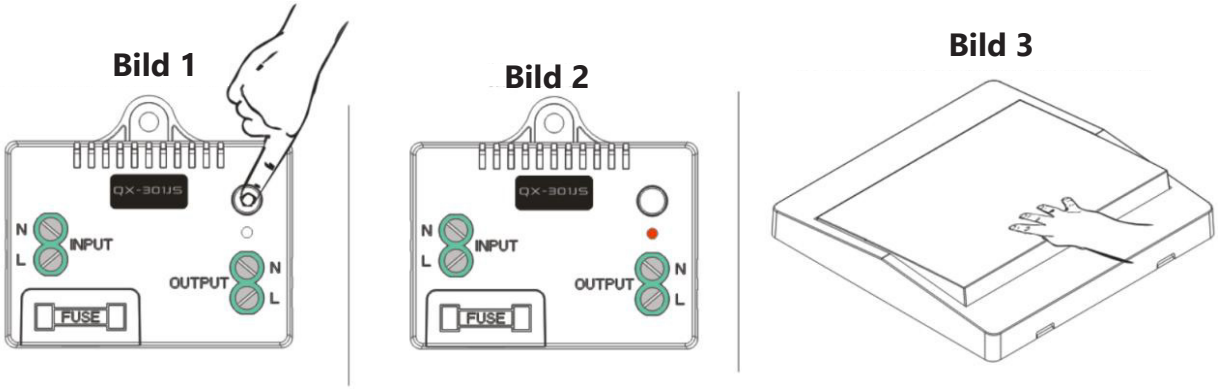


**Hinweis:** Solange der Empfänger eingeschaltet ist, können Sie die Taste jederzeit für 3 Sekunden gedrückt halten um in den Synchronisationsmodus zu gelangen. Falls innerhalb von 10 Sekunden an keinem neuen Schalter die Bestätigung durchgeführt wurde, verlässt der Empfänger automatisch den Synchronisationsmodus. Alternativ können Sie auch die Taste am Empfänger erneut drücken um den Synchronisationsmodus zu verlassen. Drücken Sie die Taste kurz um den Empfänger ein- oder auszuschalten.

**Synchronisation löschen:** Wenn Sie die Taste gedrückt halten bis der Indikator erst dauerhaft leuchtet und dann dreimal aufblinkt, ist die Synchronisation gelöscht.

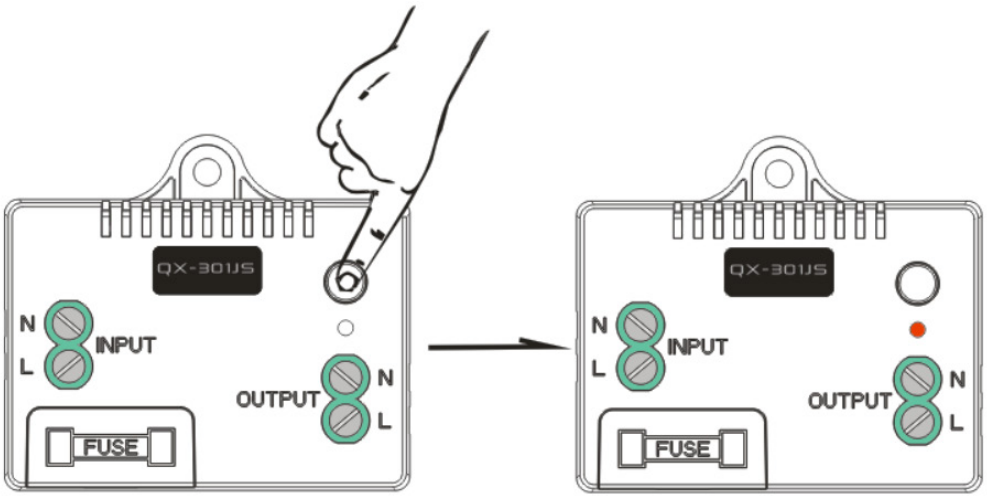


**Standard Ein/Aus**
1. Nachdem der Empfänger in Betrieb ist und ein plötzlicher Stromausfall stattfinden sollte, ist der Empfänger standardmäßig abgeschaltet, wenn der Strom wiederkommt.

2. Wenn Sie möchten, dass der Empfänger nach einem Stromausfall standardmäßig eingeschaltet ist, halten Sie die Taste am Empfänger für 10 Sekunden gedrückt ohne einen der Schalter zu betätigen.